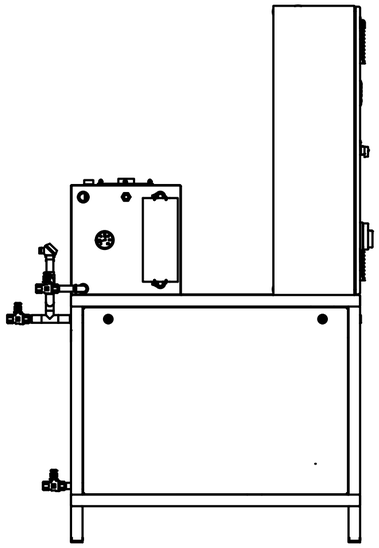

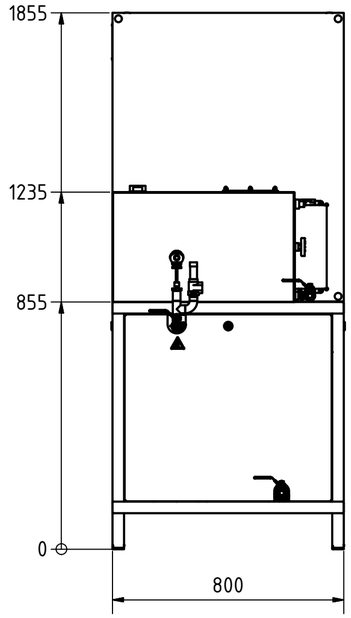

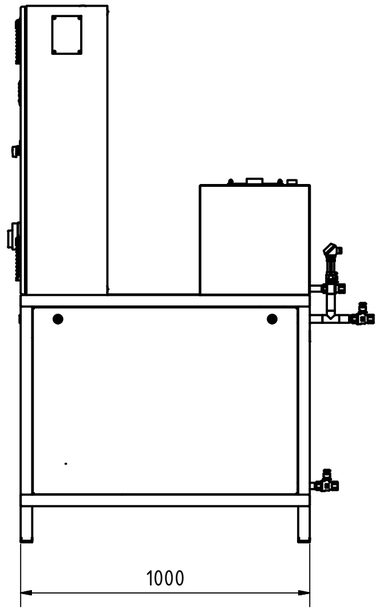

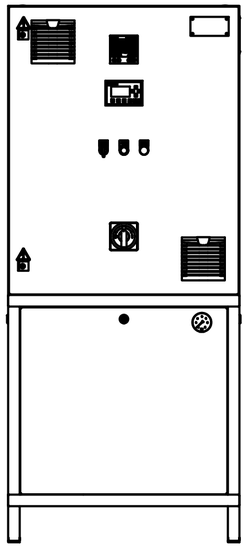

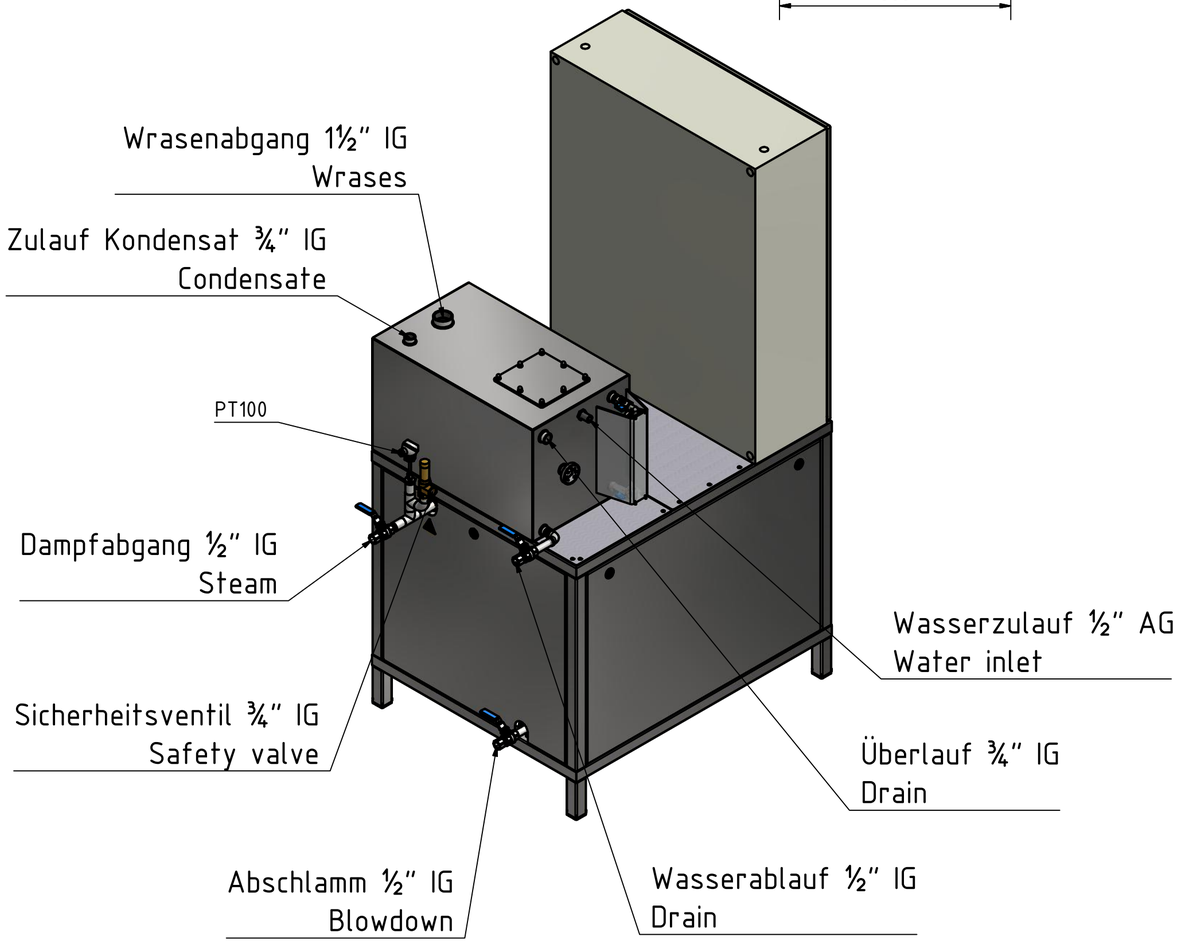

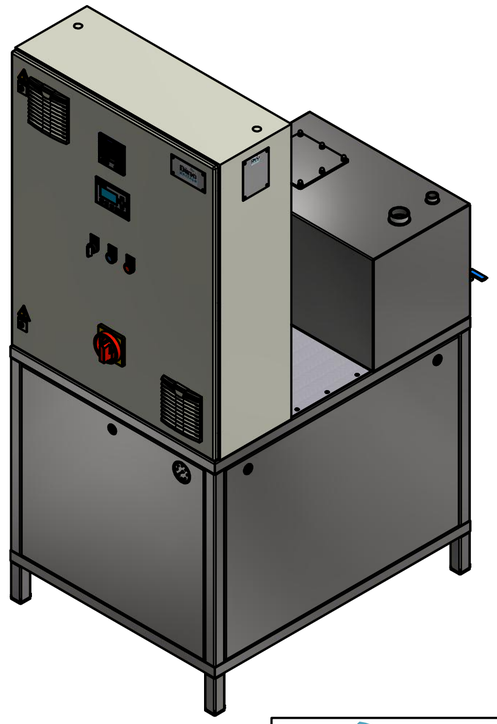

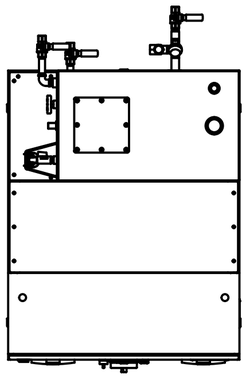

DINO BREMEN
Dino Maschinenbau GmbH

	Datum	Name
Gezeichnet	24.05.2019	S.Strodt.
Kontrolliert		
Norm		

Status	Änderungen	Datum	Name

DINO Dampferzeuger
Modell CD Kompakt

9 - 72 kW

1

A2