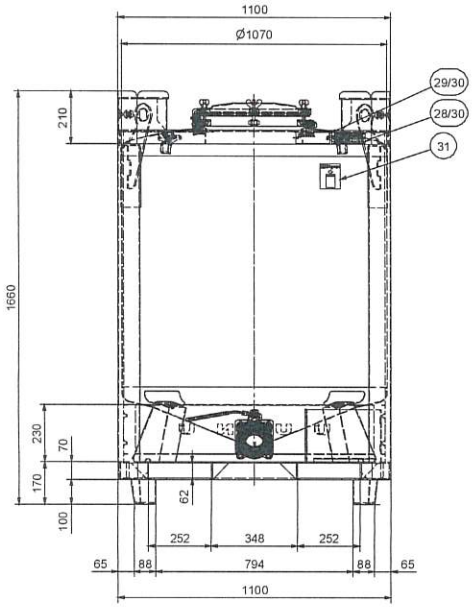

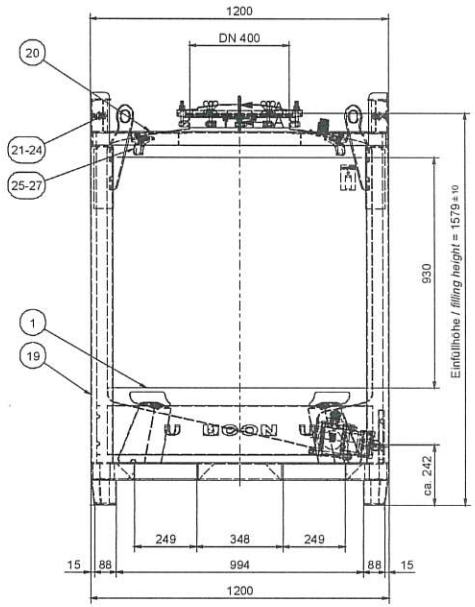

Detail Schraubdeckel DN 400

mit EPDM-Deckeldichtung

Detail screw cover DN 400

with EPDM cover gasket

(1 : 2)

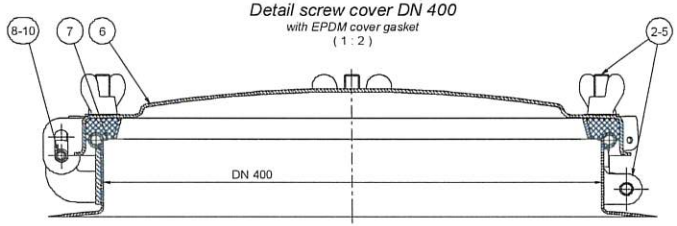

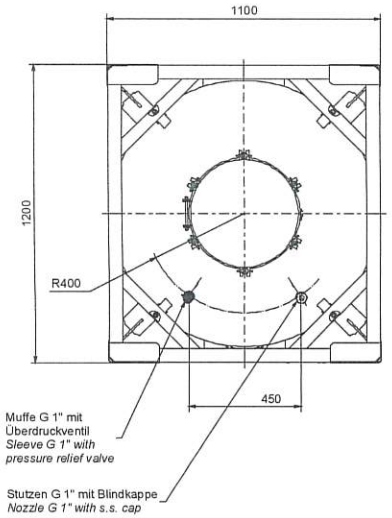

Detail Stutzen G 1"

mit Blindkappe und PTFE-Dichtring

Detail nozzle G 1"

with s.s. cap and PTFE sealing ring

(1 : 2)

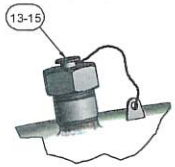

Detail Muffe G 1"

mit Überdruckventil

Typ: Niezgodka +0,4 bar

Detail sleeve G 1"

with pressure relief valve

type Niezgodka +0,4 bar

(1 : 2)

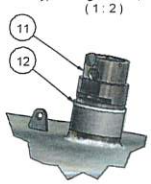

Detail Auslauf DN 80

Auslaufflansch mit dreiteiligem AZ-Kugelhahn DN 80, Adapter mit Kamlok-Vaterteil-Kupplung DN 80 / DIN 2828 und Blindkappe (Alu)

Detail outlet DN 80

Outlet flange with AZ-ball valve DN 80, adapter with Kamlok coupling (male) DN 80 / DIN 2828 and blind cap (alu)

(1 : 2)

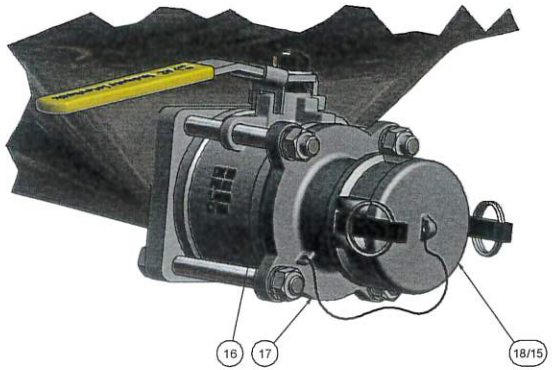

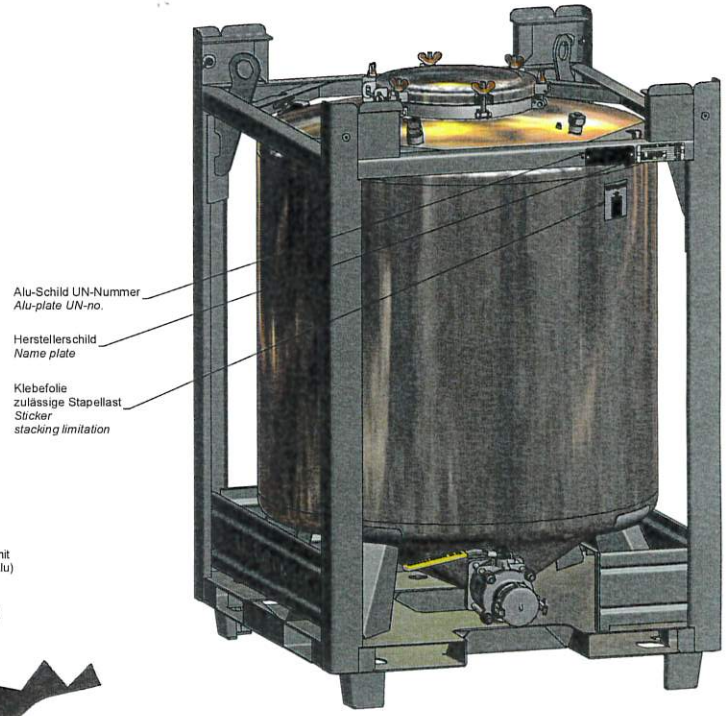

Zulassung / *Approval:*

UN31A/Y/../CH/EGI 468-UCON1/8100/2250 (48 Stück / Units)

UN31A/Y/../CH/KBS-GGU 073-468-UCON1/8100/2250 (72 Stück / Units)

Werkstoffe / *Materials:*

Tank: 1.4301 nach DIN EN 10088-2 2R (III d)

Gestell: Stahl, feuerverzinkt nach DIN EN ISO 1461

Tank: AISI 304 acc. to DIN EN 10088-2 2R

Frame: Mild steel, hot-dip-galvanized acc. to DIN EN ISO 1461

120 Stück / Auftrags-Nr.: *Units / Contract No.:* 81083640

Datum / *Date:* 26.05.2015

Name / *Name:* M. Schnaiter

REV.	DESCRIPTION		DATUM	NAME

TOLERANCES ACC DIN ISO 2768-1

I m c v

UCON CONTAINERSYSTEME WERK HAUSACH

DESIGNATION: IBC 1000 Ltr.

Dimensions: 1100 x 1200 x 1660 mm

ALL RIGHTS ACCORDING AT DIN ISO 16016 UCON AG Containersysteme KG

SCALE: 1 : 10

DRAWN BY: 14.01.15 TGM

CHECKED BY:

TOLERANCE

SYSTEM-No.: KF09945

DRAWING-No.: 15.101.000689

REV

DIN A1